AD-35i

Сушильный Барабан 16 кг

AD-35i OPL Dryer

Стандартные Функции:

- Регулировка скорости вращения барабана
- Система предварительного подогрева воздуха
- Транс-аксиальный поток воздуха
- Полностью утепленный корпус
- Двойное стекло двери
- Самоочищающийся фильтр ворса
- Система прямого поджига
- Две точки роликовой опоры барабана
- "IMC®" интуитивный компьютер с определением влажности
- S.A.F.E.- Система пожротушения
- Однофазный Реверсивный Барабан
- 1 год гарантия на запчасти
- Нержавеющие барабан и передняя панель
- Простой Привод с Инвертером
- Проходит в стандартный дверной проем 90 см
- Выпускается с газовым & электрическим нагревом

Дополнительные Функции:

- Авто Компенсатор Потока Воздуха (AAFC) *not csa approved

Опция: AAFC регулирует скорость мотора вентилятора для преодоления повышенного сопротивления в системе вентиляции, в случае сложной системы воздуховодов. Эта эксклюзивная патентованная технология регилирует скорость вентилятора и повышает производительность сушильной машины. Показания замеряются в реальном времени, для оптимизации времени сушки и эффективности.

Почему Покупать AD-35i?

Производительность

Достижения: Инновационный дизайн сушильных машин серии I достигает более высокой производительности, наилучшей эффективности в индустрии, коротких циклов сушки и более безопасной и надежной работы. Владелец получает, то, что хочет: экономию средств на энергии и обслуживании. Любой может сказать, что его сушильная машина лучше. Интеллектуальные сушильные машины серий I оснащены функциями, чтобы это доказать.

Надежность

Требовательные владельцы нуждаются в более, чем надежных машинах для работы в суровых условиях прачечных. Для выполнения этих задач, мы разработали серию I сушильных машин на годы надежной работы. Крепкий стальной сварной корпус машины, меньше подвижных деталей и компоненты высшего качества стали основой этих машин. Дорогостоящие ремонты и нежелательные остановки на ремонт теперь в прошлом. Мы уверены, что вы будете с удовольствием пользоваться интеллектуальными машинами серии I долгие годы.

IMC- Интуитивный компьютер прост в управлении и удобен в настройка

Компьютер IMC интеллектуальный и простой в управлении, позволяет выбирать программы нажатием одной кнопки. Создавая полностью интегрированную сушильную систему, ADC ис IMC управления всеми аспектами сушильного процесса для снижения ошибок и эффективно

American Dryer Corp.

AD-35i

AD-35i Спецификации				
Макс. Загрузка (сухой вес)		35 фунтов	15.87 кг	
Диаметр Барабана		30″	76.2 см	
Глубина Барабана		29-3/8″	74.61 см	
Объем Барабана		12.0 куб.фут	339.80 литров	
Мотор Привода Барабана		1 л.с.	0.37 кВт	
Мотор Вентилятора		1/2 л.с.	0.37 кВт	
Ширина		31-7/8″	80.96 см	
Глубина		43″	109.22 см	
Высота		67-7/8″	172.40 см	
Открывание Двери (диаметр)		21-1/2″	54.61 см	
Высота Загрузочного Люка		30-9/16″	77.62 см	
Соединение Воды		3/4″-11.5 NH (Северная Америка) 3/4″ B.S.P.T. (Вне Сев. Америки)		
Машин в Контенере 20′/40′		10 / 22		
Машин в прицепе 48′/53′		32 / 36		
ЭЛЕКТРО МОДЕЛЬ	Мощность нагрева (Вольтаж по таблице ниже)	кВт	БТУ	Ккал
		11.3	38577	9716
		12.4	42310	10662
		13.5	46063	11607
ГАЗОВАЯ МОДЕЛЬ	Вольтаж варианты	120-480В 1,3ø 2,3,4 пр. 50/60 Hz		
	Примерный вес нетто	552 фунтов	250.38 кг	
	Примерный вес брутто	585 фунтов	322.05 кг	
	Поток воздуха 50 Гц	340 кфм	9.65 кмм	
	60 Гц	408 кфм	11.55 кмм	
	Мощность нагрева	70,000 бту/ч	17,639 ккал/ч	
	Воздуховод (диаметр)	6″ / 8″	15.24 см / 20.32 см	
	Соединение газа	1/2″ N.P.T. (Папа)		
		1/2″ B.S.P.T. (Мама) (CE и Австралия)		

4/7/14

ВИД СЗАДИ

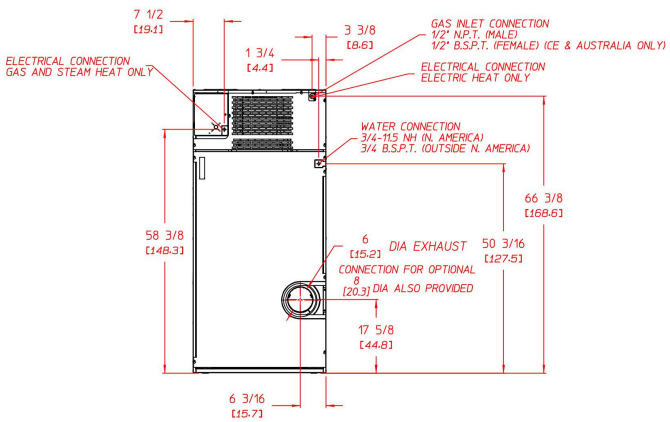

ВИД СВЕРХУ

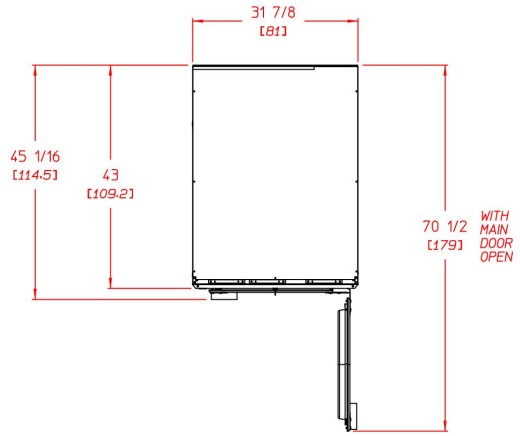

ВИД СПЕРЕДИ

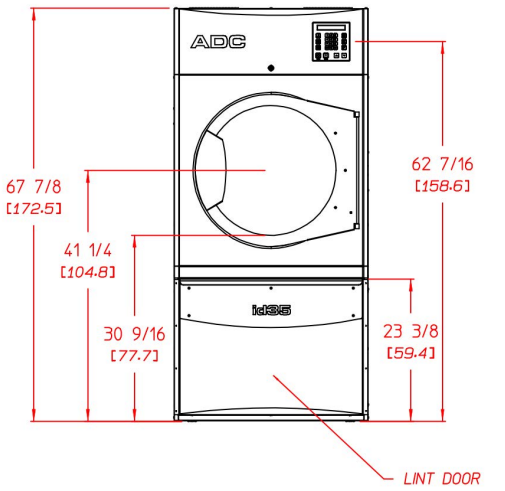

Электрические Спецификации					
ГАЗОВЫЙ НАГРЕВ					
ВОЛЬТАЖ	ФАЗ	ПРОВОД	ПРИМ. АМПЕР 60 Hz	ПРИМ. АМПЕР 50 Hz	ЗАЩИТА
120	1ø	2	10.2	--	15
208	1ø	2	6.8	--	15
220	1ø	2	6.6	6.6	15
230	1ø	2	6.6	6.6	15
240	1ø	2	6.6	6.6	15
208	3ø	3	5	--	15
220	3ø	3	5.4	3	15
230	3ø	3	5.4	3	15
240	3ø	3	5.4	3	15
380	3ø	4*	--	2.5	15
400	3ø	4*	--	2.5	15
416	3ø	4*	--	2.5	15
440	3ø	3	3.1	--	15
460	3ø	3	3.1	--	15
480	3ø	3	3.1	--	15

Электрические Спецификации					
ЭЛЕКТРИЧЕСКИЙ НАГРЕВ					
ВОЛЬТАЖ	ФАЗ	ПРОВОД	ПРИМ. АМПЕР 60 Hz	ПРИМ. АМПЕР 50 Hz	ЗАЩИТА
ОДНОФАЗНЫЙ НАГРЕВ ОДНОФАЗНЫЙ МОТОР					
220	1ø	2	58.0	56.0	80
230	1ø	2	60.5	58.5	80
240	1ø	2	62.9	60.9	80
ТРЕХФАЗНЫЙ НАГРЕВ ОДНОФАЗНЫЙ МОТОР					
220	3ø	3	34.3	34.3	50
230	3ø	3	35.7	35.7	50
240	3ø	3	37.1	37.1	50
380	3ø	4*	--	23.3	30
400	3ø	4*	--	24.0	30
416	3ø	4*	--	24.8	40
ТРЕХФАЗНЫЙ НАГРЕВ ТРЕХФАЗНЫЙ МОТОР					
220	3ø	3	35	35	50
230	3ø	3	37	36	50
240	3ø	3	38	38	50
380	3ø	4*	--	21	30
400	3ø	4*	--	21	30
416	3ø	4*	--	22	30
440	3ø	3	19	--	30
460	3ø	3	20	--	30
480	3ø	3	20	--	30

P/N 451042 4/29/14

8 Советская, 49 Санкт-Петербург • 800.600.4753 • Факс: 812.271.0188 • Email: 4519051@gmail.com

www.прачечноеоборудование.рф